第37回全国高等学校女子ソフトボール選抜大会

第1試合: 9:00～
第2試合:11:00～
第3試合:13:00～
第4試合:15:00～

期日　平成31年3月16日(土)～19日(火)
会場　佐賀県　佐賀市
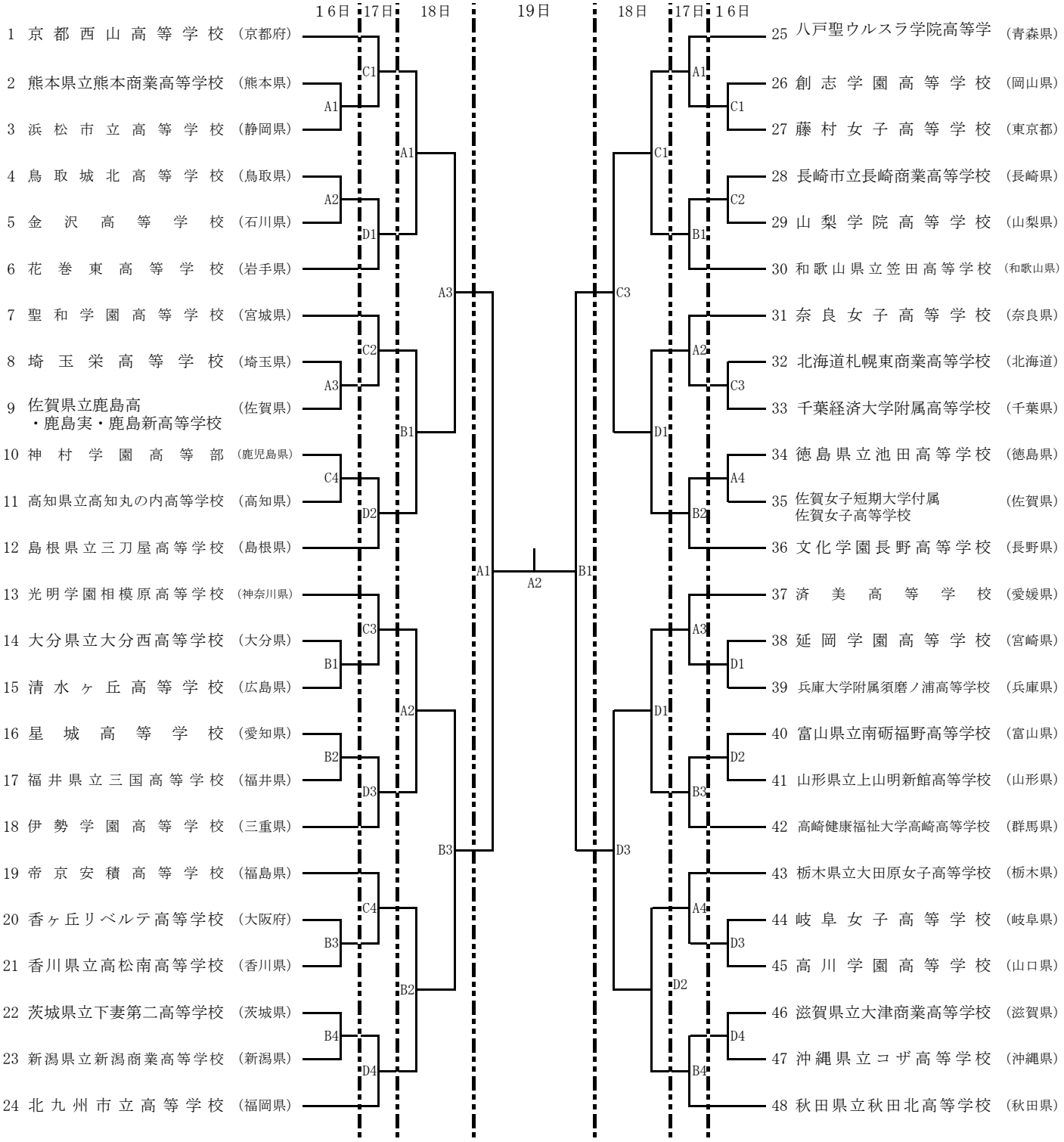
Ａ球場：　佐賀市健康運動センターＡ　　Ｂ球場 ： 佐賀市健康運動センターＢ
Ｃ球場：　大和中央公園自由広場Ａ　　Ｄ球場 ： 大和中央公園自由広場Ｂ