第37 回全国高等学校女子ソフトボール選抜大会
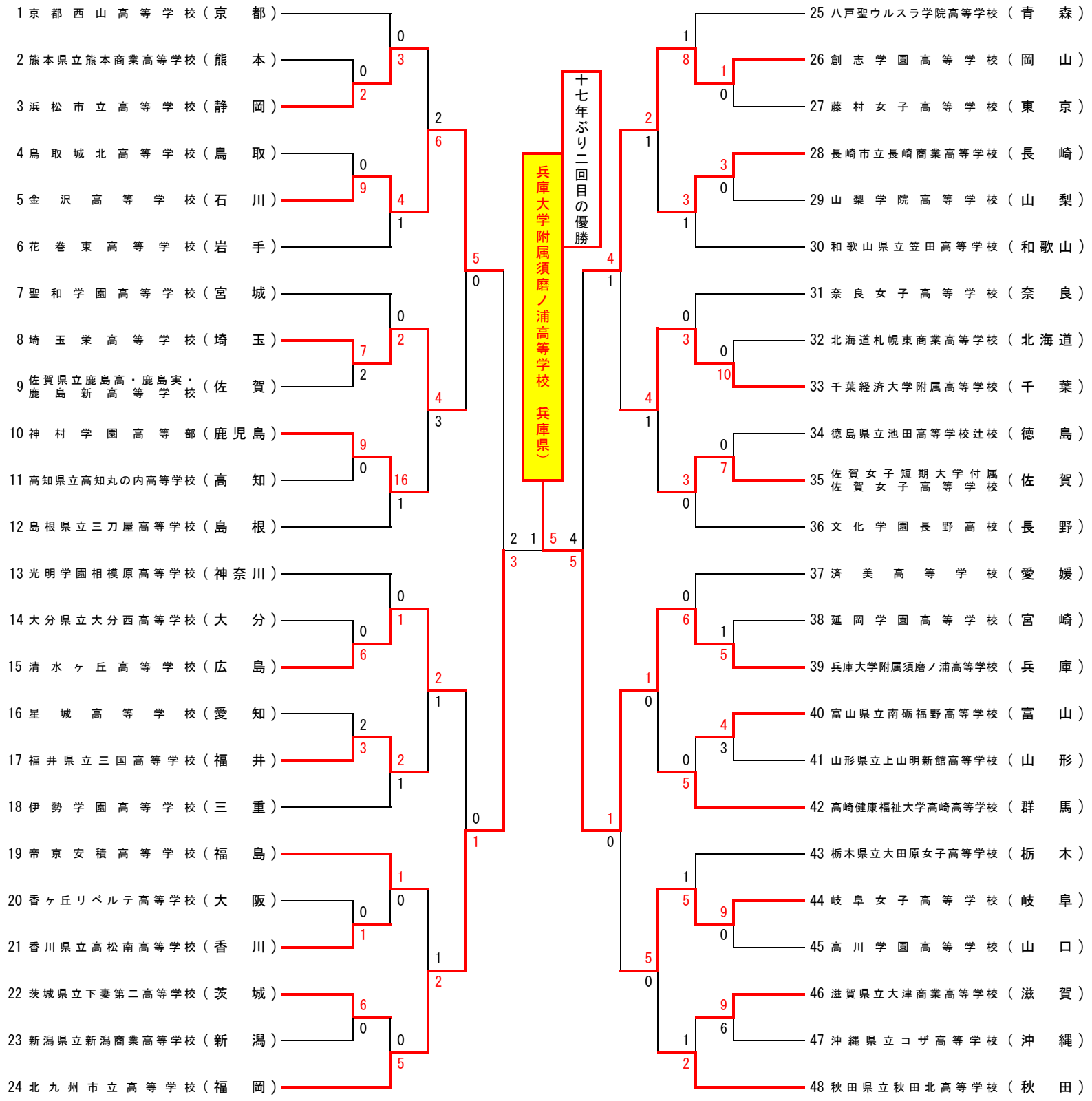
期日　平成31年3月16日(土)～19日(火)
会場　佐賀市健康運動センター 他