令和元年度　第58回　東京都中学校総合体育大会
第68回　東京都中学校夏季ソフトボール選手権大会
兼　　第48回　関東中学校ソフトボール大会予選会

結 果

◎ 日　程　　令和元年　7月20日（土）・21日（日）・22日（月）・23日（火）
予備日　24日（水）　・ 25日（木）

◎ 会　　場　　江戸川区臨海球技場A・B・C・D面

◎試 合 時 間　　①9：00　②10：30　③12：00　④13：30　⑤15：00

成　績　　※男女とも優勝及び準優勝チームは、関東大会に出場します。（8／7～　茨城県ひたちなか市）

【男子の部】
優　勝　　京華中学校
準優勝　　早稲田大学系属早稲田実業学校中等部

【女子の部】
優　勝　　神田女学園中学校
準優勝　　目黒日本大学中学校
第3位　　練馬区立上石神井中学校
第3位　　東京立正中学校

≪ 男子組み合わせ≫

7月24日		1　京華	2　早稲田実業	3　開成
1	京華		C1 ○ 10－6	C3 ○ 10－0
2	早稲田実業	C1 × 6－10		C4 ○ 19－0
3	開成	C3 × 0－10	C4 × 0－19	

≪女子組み合わせ≫

◎　関東大会代表決定戦

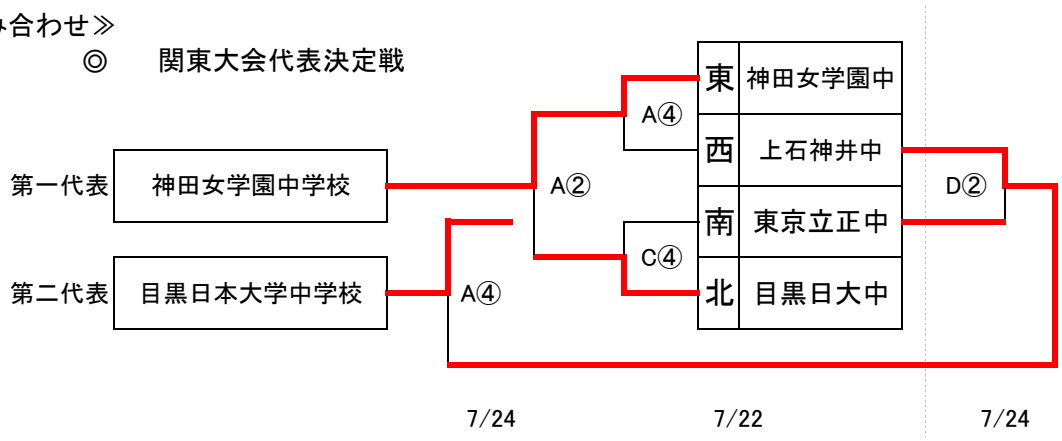

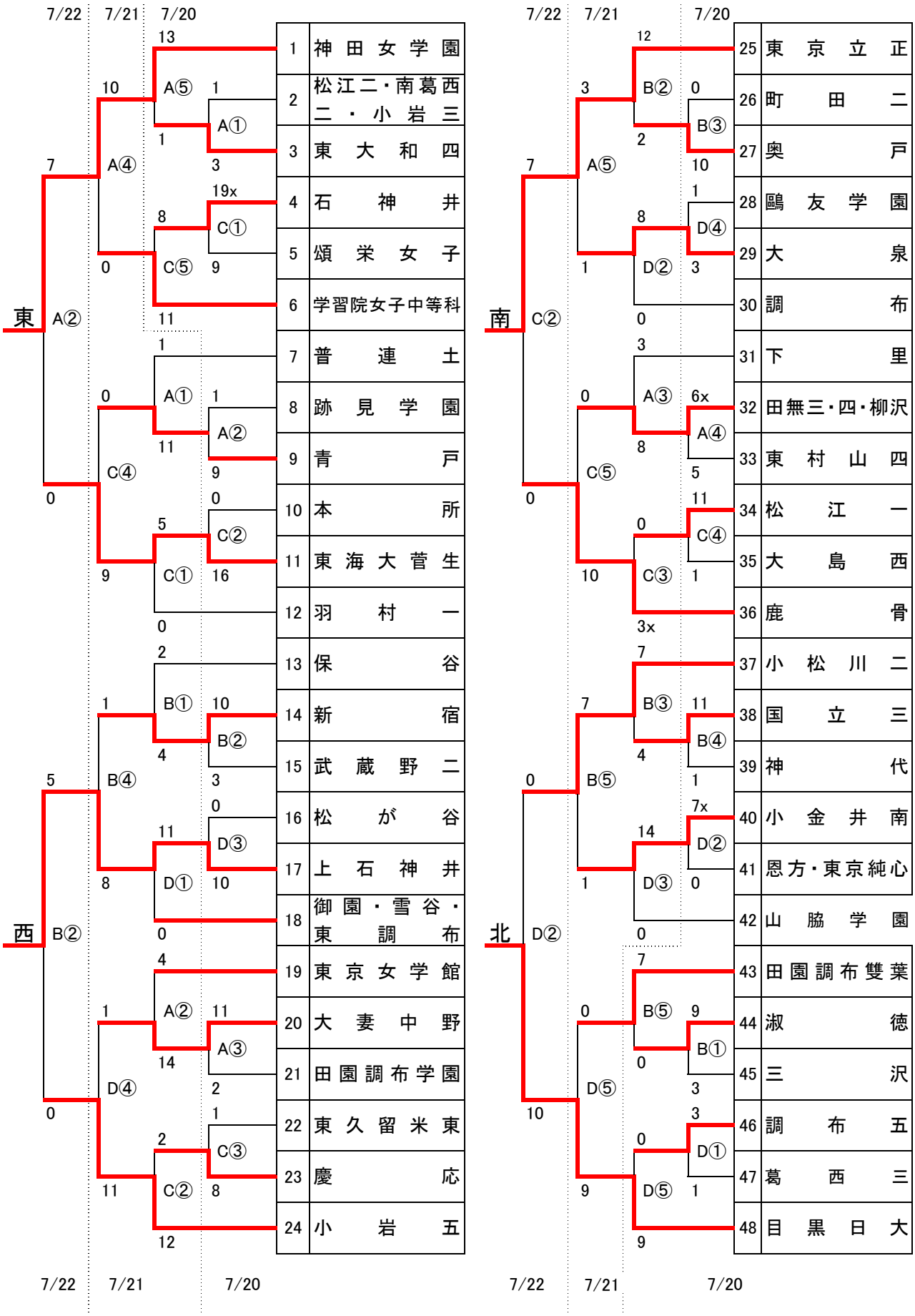
7/22 7/21 7/20
東
西
南
北
1 神田女学園
2 松江二・南葛西二・小岩三
3 東大和四
4 石神井
5 頌栄女子
6 学習院女子中等科
7 普連土
8 跡見学園
9 青戸
10 本所
11 東海大菅生
12 羽村一
13 保谷
14 新宿
15 武蔵野二
16 松が谷
17 上石神井
18 御園・雪谷・東調布
19 東京女学館
20 大妻中野
21 田園調布学園
22 東久留米東
23 慶応
24 小岩五
25 東京立正
26 町田二
27 奥戸
28 鷗友学園
29 大泉
30 調布
31 下里
32 田無三・四・柳沢
33 東村山四
34 松江一
35 大島西
36 鹿骨
37 小松川二
38 国立三
39 神代
40 小金井南
41 恩方・東京純心
42 山脇学園
43 田園調布雙葉
44 淑徳
45 三沢
46 調布五
47 葛西三
48 目黒日大