《2022年》第31回　東京都実年FPソフトボール大会組合せ

大会日程：　2022.6.18(土)、19(日)、25(土)　予備日26(日)
会　場：　大田区ガス橋緑地野球場 No.5 ,No.6, No.7 グランド

NO	支部	チーム名
1	江戸川	江戸川ソフトボールクラブ
2	調布	調布G2
3	練馬	練馬ジャニーズ
4	国立	国立桜人
5	昭島	昭島実年
6	江東	レインボーズⒷ
7	青梅	藤和会
8	八王子	八王子実年クラブ
9	世田谷	砧南小パパースクラブ
10	日野	かぶと
11	足立	足立クラブ
12	羽村	羽村実年クラブ
13	西東京	西東京ボンズ
14	大田	大田クラブ
15	江戸川	船堀スティングス
16	あきる野	オールあきる野実年
17	福生	オール福生実年
18	瑞穂	瑞穂クラブ実年
19	稲城	実年Styles
20	葛飾	トーカツ実年
21	町田	町田クラブ

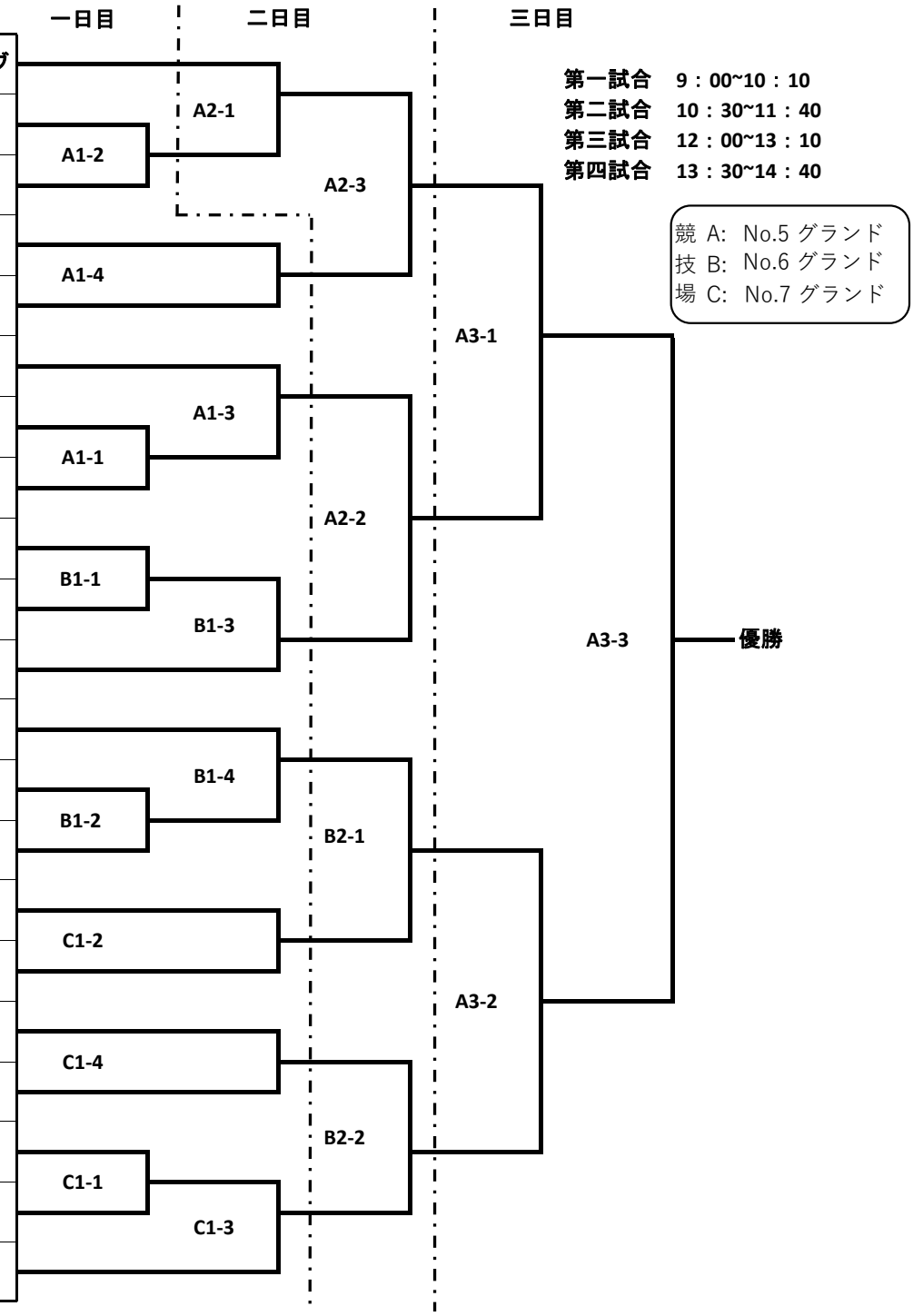

第一試合　9：00~10：10
第二試合　10：30~11：40
第三試合　12：00~13：10
第四試合　13：30~14：40

競 A:　No.5 グランド
技 B:　No.6 グランド
場 C:　No.7 グランド