第51回　東京都壮年FPソフトボール大会組合せ

大会日程　2022.5.21（土）22（日）29（日）　予備日6/5（日）
会　場　稲城市多摩川緑地公園ソフトボール場、野球場

NO	支部	チーム名
1	福生	オール福生
2	調布	調布ライズ
3	江東	ニューウエーブ
4	世田谷	砧南小パパース
5	あきる野	多西クラブ
6	府中	南野ビックフールズ
7	練馬	壮年練馬クラブ
8	足立	足立クラブ
9	昭島	昭島壮年
10	青梅	成友会
11	西東京	西東京ボンズ
12	日野	いっしょうファルコン
13	多摩	落合ビーズ
14	大田	大田クラブ
15	瑞穂	瑞穂クラブ壮年
16	江戸川	江戸川ソフトボールクラブ
17	町田	町田クラブ
18	羽村	羽村壮年
19	葛飾	カウボーイクラブ
20	稲城	向陽台壮年
21	八王子	八王子壮年クラブ
22	青梅	レッドベレー

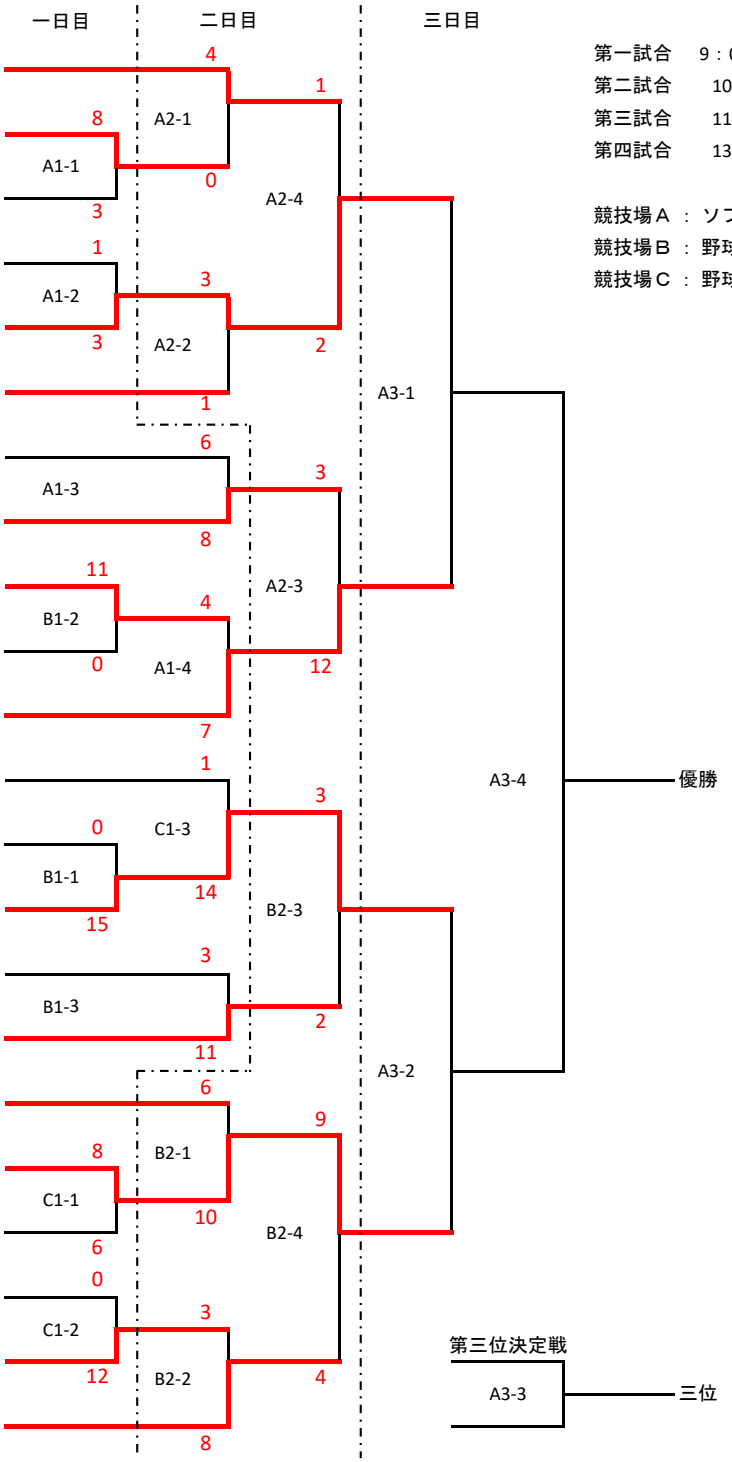

第一試合　9：00〜10：10
第二試合　10：20〜11：30
第三試合　11：40〜12：50
第四試合　13：00〜14：10

競技場Ａ：ソフトボール場Ａ
競技場Ｂ：野球場Ｂ
競技場Ｃ：野球場Ａ