令和4年度　春季都大会　兼　第72回関東大会予選〈女子〉最終結果

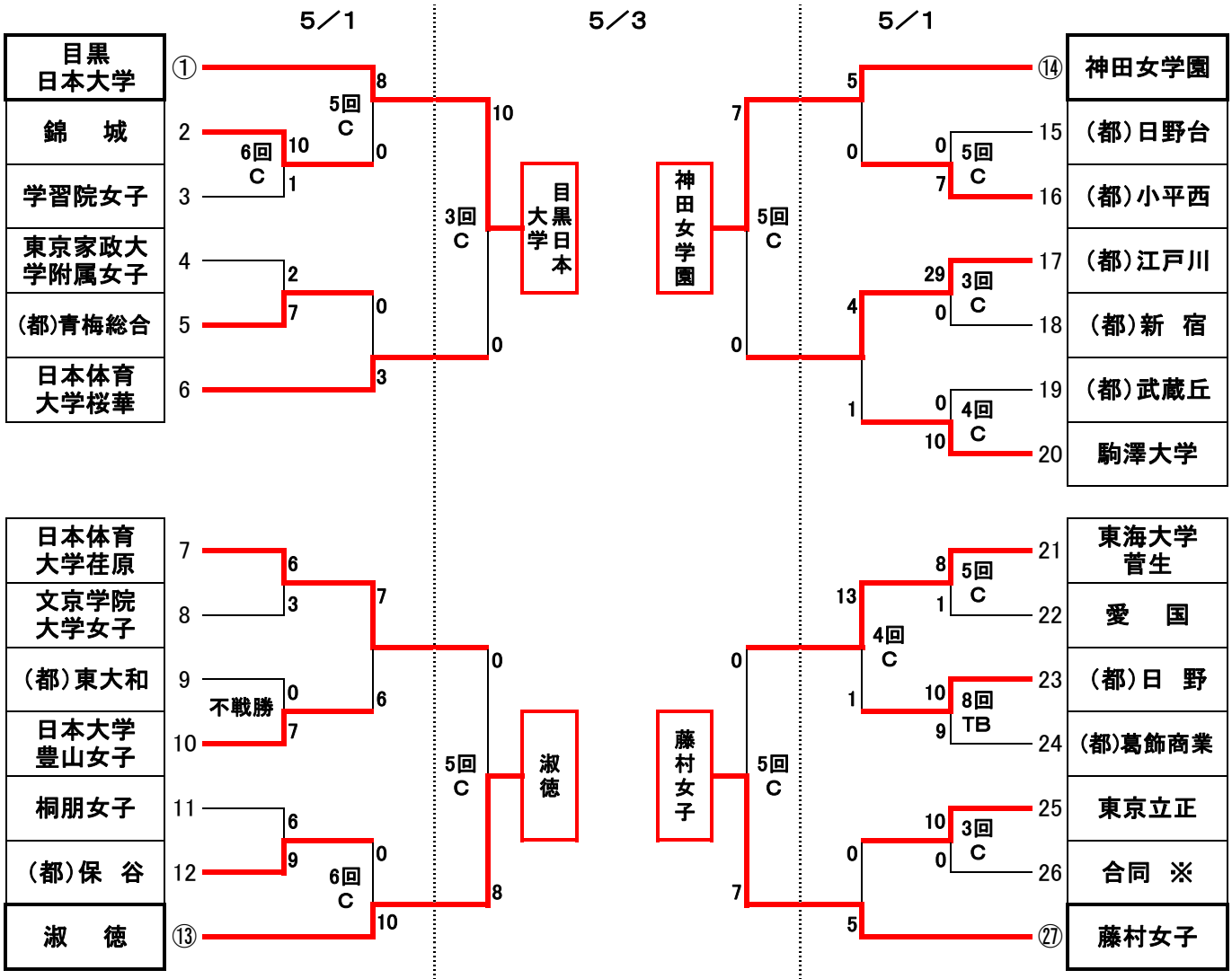

【合同チーム】　※　(都)第三商業・(都)晴海総合・(都)第四商業

【 決勝リーグ 】

5/3	ア	目黒日本大学	8 ― 0	イ	淑徳	6回C
	ウ	藤村女子	1 ― 3	エ	神田女学園	8回TB
5/4	ア	目黒日本大学	3 ― 0	ウ	藤村女子	A1
	イ	淑徳	1 ― 2	エ	神田女学園	A2
	ア	目黒日本大学	2 ― 1	エ	神田女学園	A3
	イ	淑徳	6 ― 2	ウ	藤村女子	A4

優勝	目黒日本大学
準優勝	神田女学園
第3位	淑徳
第4位	藤村女子

目黒日本大学と神田女学園が関東大会出場権獲得