第３６回全日本小学生女子ソフトボール大会

期日　令和4年７月30日(土)～8月2日(火)
会場　滋賀県草津市　草津グリーンスタジアム、野村運動公園グラウンド

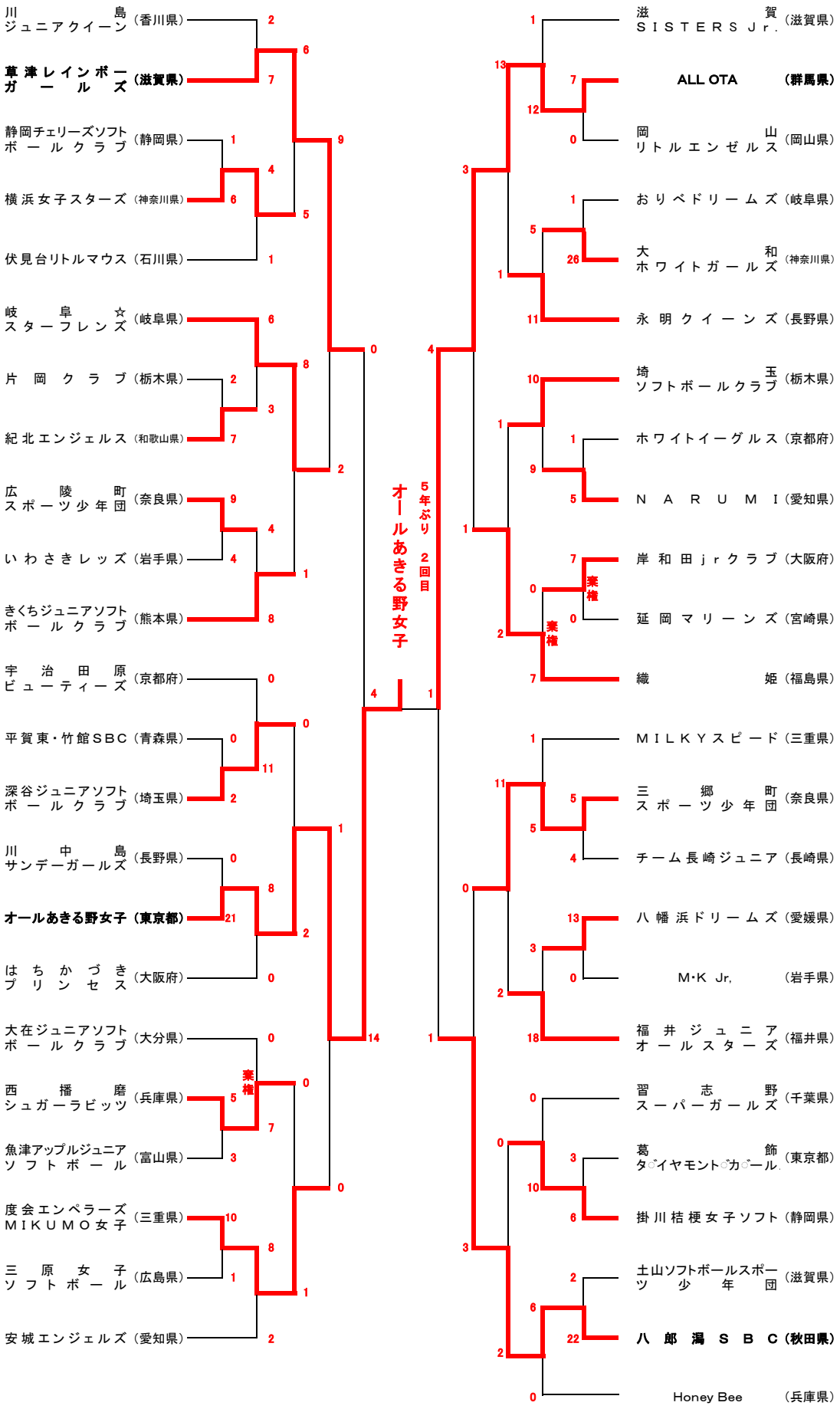

滋賀県ソフトボール協会　記録委員会