第2支部

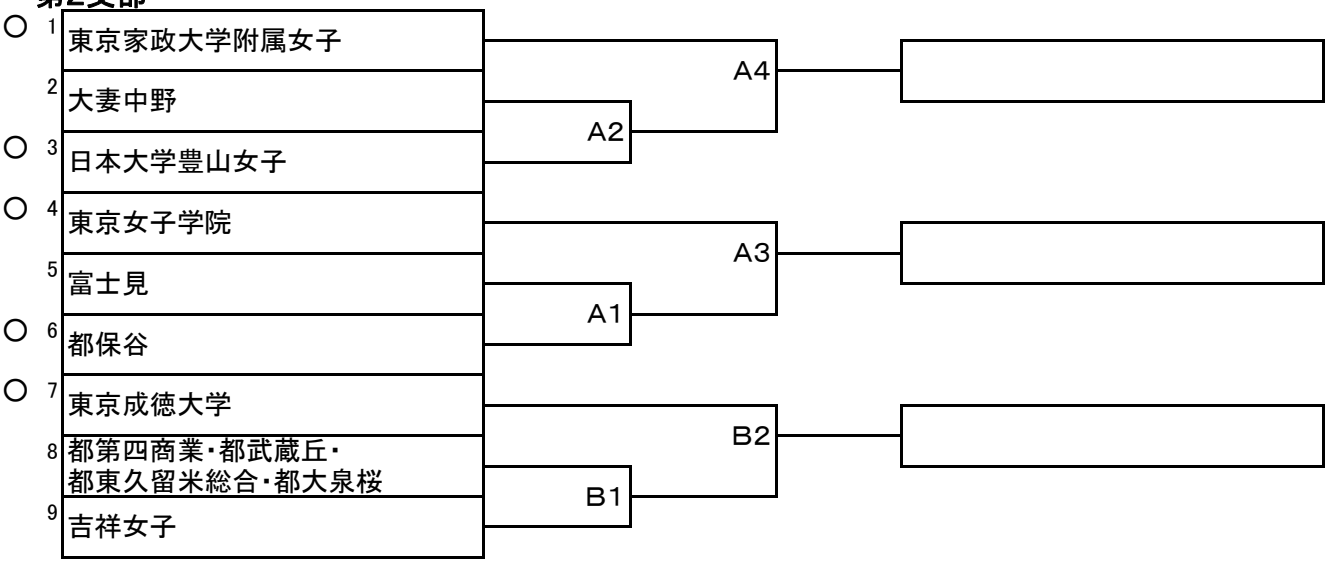

〇日程
4月16日（日）
〇会場
A…都保谷
B…都武蔵丘
〇試合開始予定
A面　①9:00　②10:30　③12:30　④14:00
B面　①10:00　②11:30