第3支部

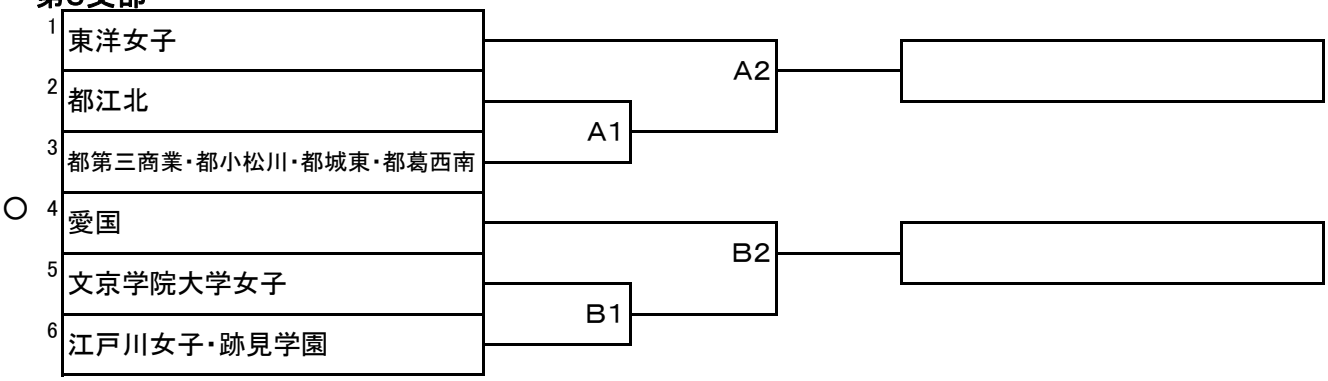

○日程
4月16日（日）
○会場
A…都第三商業
B…愛国
○試合開始予定
①10：00　②12：00